Ersatz für: 15.5.86
ersetzt durch:

Diese Zeichnung darf weder kopiert, noch dritten Personen mitgeteilt, noch anderweitig mißbräuchlich benutzt werden.

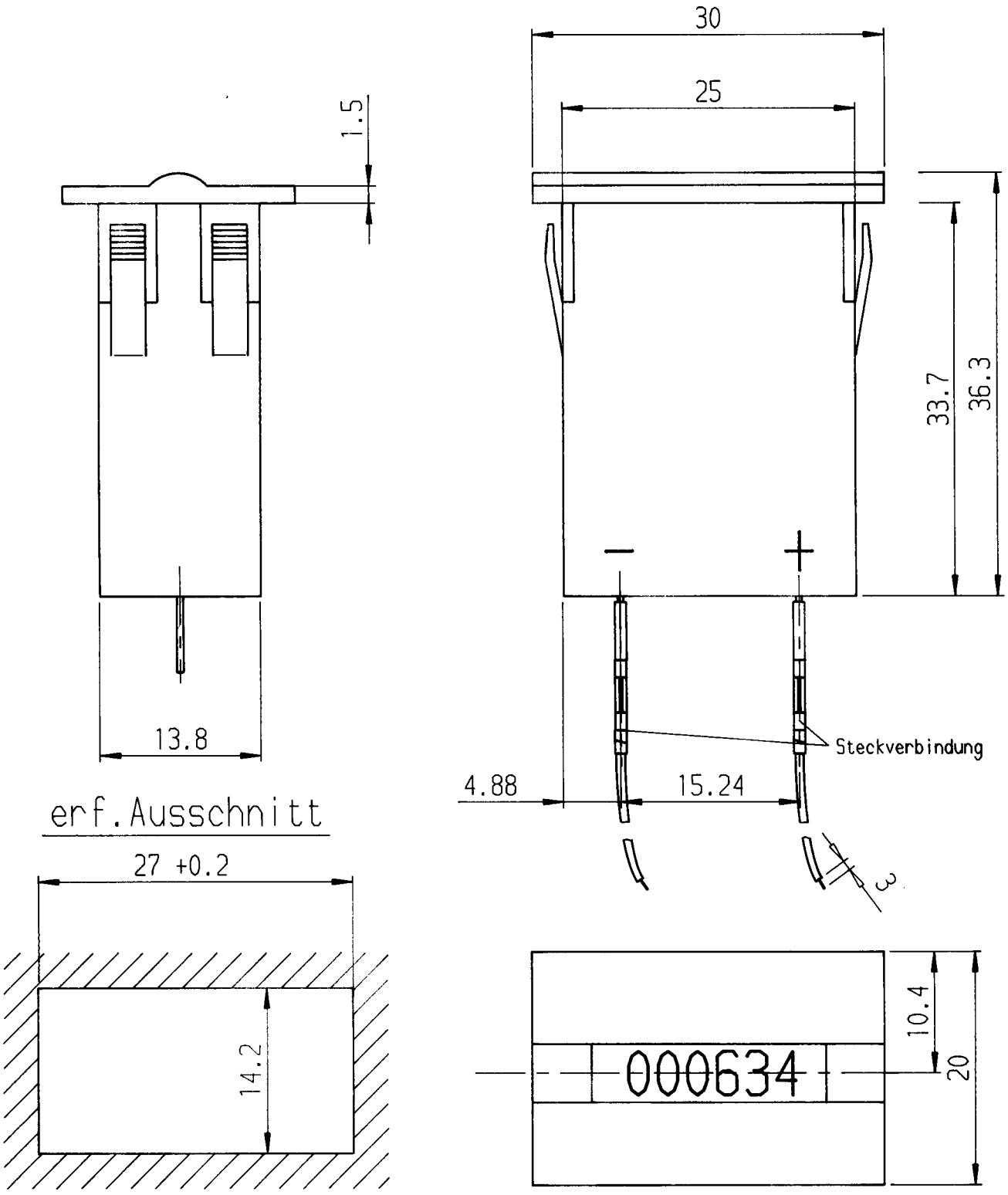

Zahlenhöhe: 4
Zahlenbreite: 1.75

Schaltlitze 14x0.15x1.6 ca. 150 lang, Enden verdrillt und verzinnt

Nur zur Information

Maße ohne Toleranzangabe: mittel DIN 7168 (WN 24001)			Werkstoff: Rohteil:	PC eingegeben
gezeichnet	Tomasic	20.10.86	Benennung: Impulszähler	Maßstab im Original 2:1
geprueft	*	*		
Norm gprft	* 29.1.87	*		
Hengstler GmbH Zaehlerfabrik D-7209 Aldingen			Sach-Nr.: 0-634-924	ZAE
187254				Reg.-Z.*
Aend. Nr	I	Name		