Ersatz für: 12.5.86
ersetzt durch:

Diese Zeichnung darf weder kopiert, noch dritten Personen mitgeteilt, noch anderweitig mißbräuchlich benutzt werden.

Zifferngröße: 4 mm x 1,3 mm

0 0 0 0 6 3 3

Ziffern rot, Grund weiß
(Anzeige: 1/100 h)

Ziffern weiß, Grund schwarz

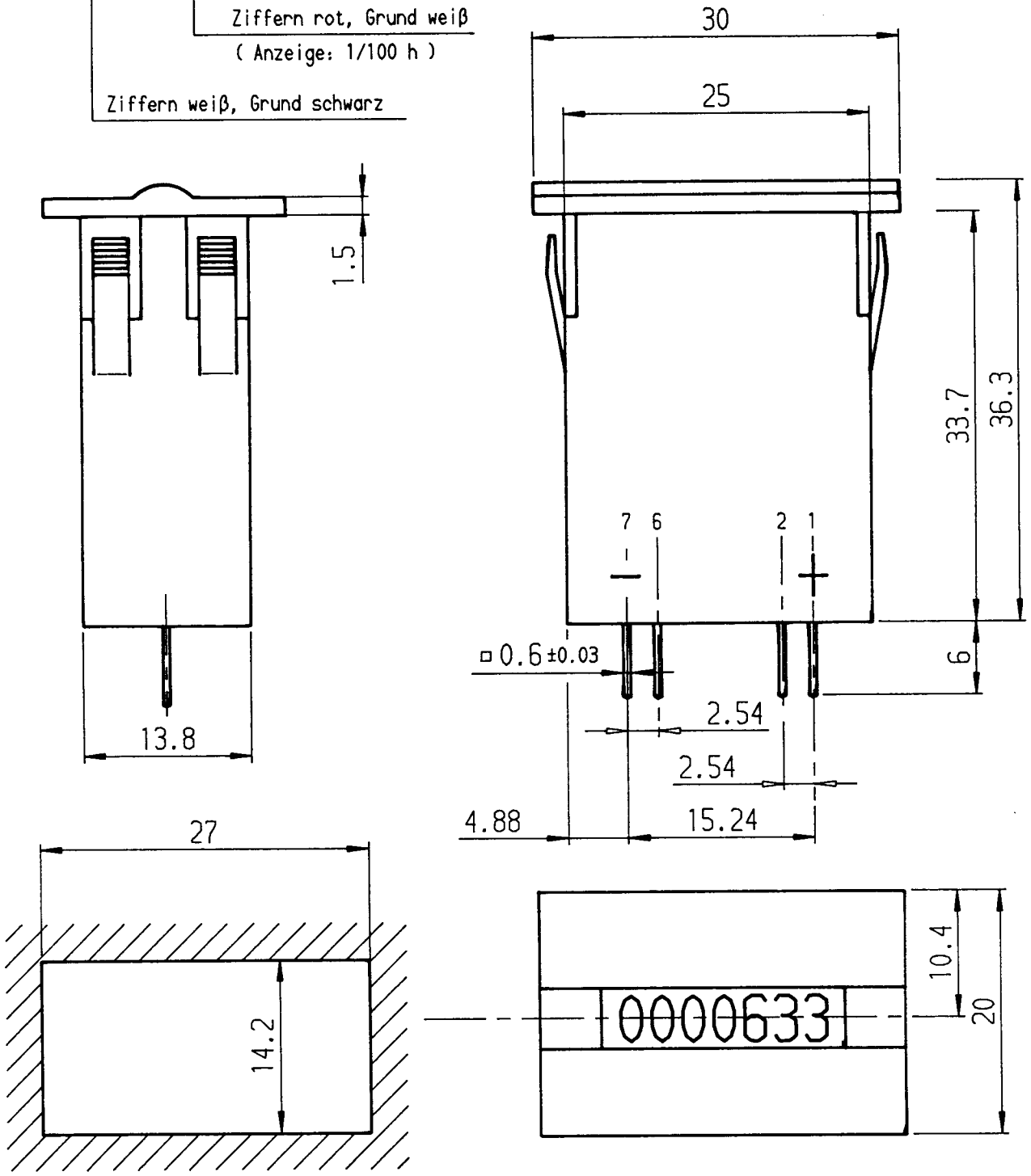

erf. Ausschnitt

zwischen 2 und 7 Disable

7 2

Nur zur Information

Maße ohne Toleranzangabe: mittel DIN7168 (WN 24001)			Werkstoff: Rohteil:	CAD eingegeben
gezeichnet	Tomasic	6.10.86	Benennung: **Maßblatt**	Maßstab im Original 2:1
geprueft	*	*		
Norm gprft	* 6514	*EZD		
Hengstler GmbH Zählerfabrik D-7209 Aldingen			Sach-Nr.: 0-633-903	ZAE
70VT030				Reg.-Z.*
Aend. Nr	I	Name		