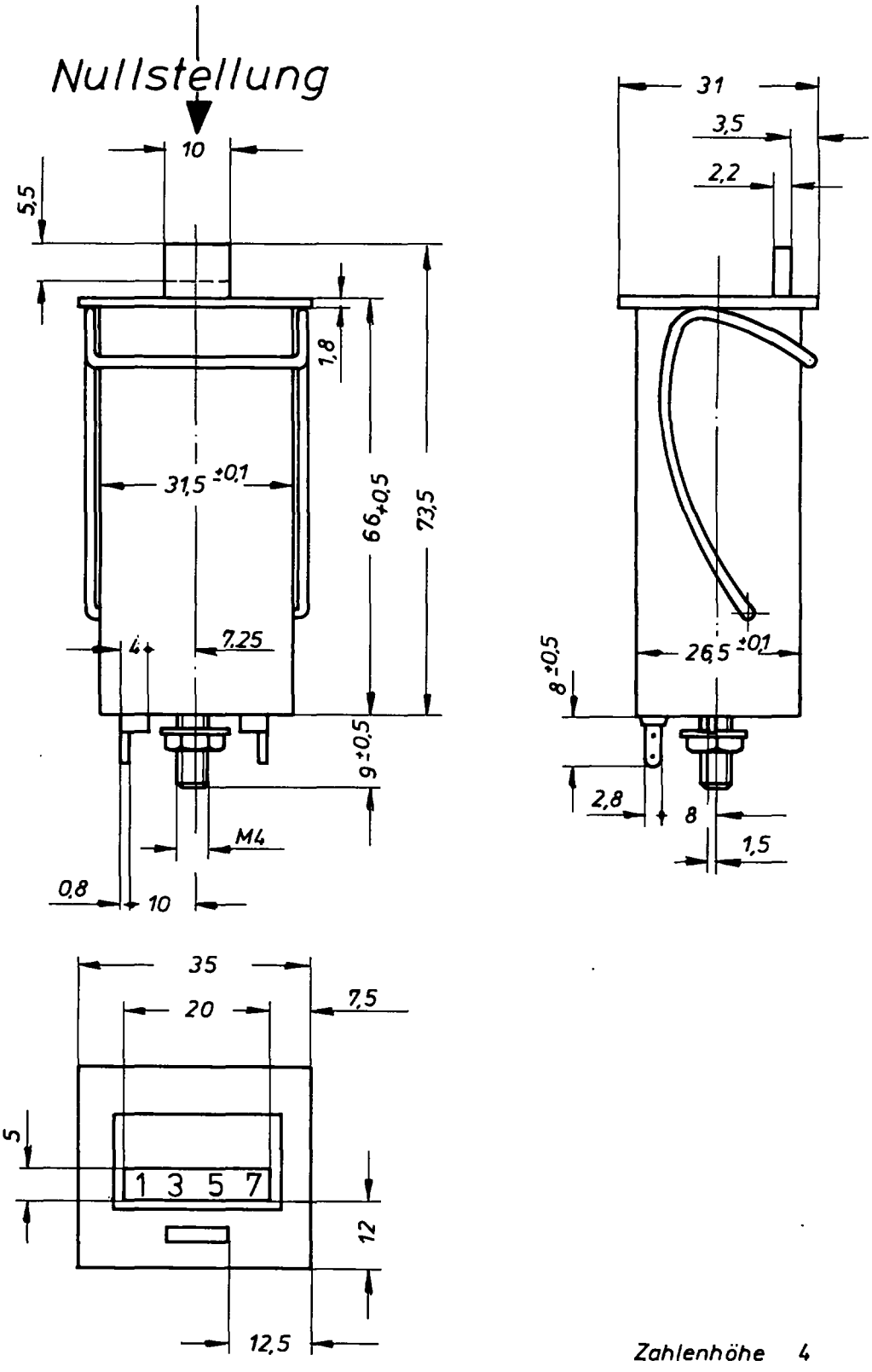

Zahlenhöhe 4
Zahlenbreite 2

Ersatz für:

ersetzt durch:

Diese Zeichnung darf weder kopiert noch dritten Personen mitgeteilt, noch anderweitig mißbräuchlich benutzt werden.

			Maße ohne Toleranzangabe:		Werkstoff: Rohteil:	
			Gezeichnet	3.6.76	Benennung: IMP.ZAE. 4STRT	Maßstab 1:1
			Geprüft	3,6,76		
			Norm geprüft	14.6.76		
676232		Jen.	18 19 10 J. Hengstler KG Zählerfabrik D-7209 Aldingen		Sach-Nr.: Maßblatt 0 873 952	ZAE
Änd. Nr.	Zeichen	Name				Reg.-Z. B