COMITRONIC - BTI

7SSR24V & 7SSR-HYG-MKT
Capteur de sécurité pour protecteur de machine dangereuse en environnement sévère et hygiénique (agroalimentaire, cosmétique, pharmaceutique, chimique)

EU DECLARATION OF CONFORMITY

This document is the conformity declaration concerning safety switches and relays, conform to the Machine Directive 2006/42/CE,
EMC Directive 2014/30/UE, RoHS2 Directive 2011/65/EU

ELECTROMECHANICAL SAFETY SWITCHES

Range	Classification IEC 60947-5-2	Safety Standards	Information
7SSR24V	M3A30AU1	IEC 60947-5-3 IEC 60204-1 ISO 14119 ISO 13849-1	PDDB PELV/SELV TYPE 4 PL c
7SSR-HYG-MKT	M3A30AU2		

Safety category = 1
B10d=2 000 000
TM= 20 years
Checking period=1/year
Type 4 acc. ISO 14119
average level on request

The new requirements do not impact the product. Low-voltage switchgear and controlgear including dimensional standardization is EN 60947-5-1:2004/A1:2009
This range of safety switches is designed to replace mechanical safety switches used on doors and cranckcases of dangerous machines. It uses our process ACOTOM.
All the safety switches and safety modules are designed and manufactured following UL508/CSA C22.2 regulation.
Safety switches and safety modules must be used following diagramm and directives described in our data sheet.

Place and date of issue : 07/06/2017
Update date : 09/10/2019

Authorised signature
Michel Conte
Director

7SSR24V & 7SSR-HYG-MKT
Capteur de sécurité pour protecteur de machine dangereuse en environnement sévère et hygiénique (agroalimentaire, cosmétique, pharmaceutique, chimique)

7SSR-HYG-MKT

Fixation standard M30x1.5

Joints silicone bleus fournis

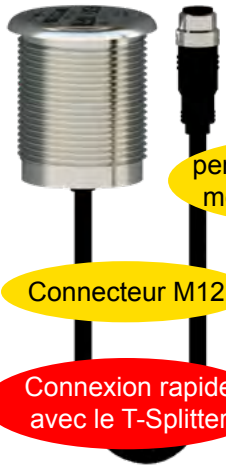

pente pour écoulement des saletés

Connecteur M12

Connexion rapide avec le T-Splitter

Ecrou inox M30 fournis

Détection codée sans contact

jusqu'à PLe selon ISO 13849-1

Boîtier tout inox 316L

repère d'alignement

2 contacts redondants

Sortie auxiliaire

7SSR24V

- Portée 10mm
- Hystérésis 2mm
- Décalage dans les 4 axes 5mm
- Décalage +/- 15°

Spécial hygiènique

1. Avantages : 7SSR-HYG-MKT

- Compatible "hygienic design" grâce aux pentes des faces du boîtier, à l'absence de cavités qui empêchent la rétention de liquide et l'adhérence de matière organique
- Non adhérence des bactéries grâce à l'INOX316L poli miroir
- Contrôle l'ouverture des portes et des protecteurs mobiles des machines dangereuses
- Ce produit est étanche IP69K et travaille sans contact
- Diagnostic par LED : blanche=porte ouverte
- Raccordement par connecteur M12 surmoulé à un cordon de 50 cm ou 220 cm en PUR
- Connexion automatique grâce au T-Splitter, jusqu'à 30 capteurs en série

2. Domaine d'application

Ce produit est un capteur à codage électronique et autonome utilisant notre process ACOTOM® permettant de détecter l'ouverture de protecteurs mobiles de machines dangereuses. Constitué de deux éléments en inox 316L, l'un nommé émetteur, l'autre récepteur, il fournit deux lignes de contacts NO libres de potentiel et une ligne auxiliaire NC.

7SSR24V & 7SSR-HYG-MKT
Capteur de sécurité pour protecteur de machine dangereuse en environnement sévère et hygiénique (agroalimentaire, cosmétique, pharmaceutique, chimique)

3. Fonctionnement

Le produit est alimenté en 24V DC. Lorsque les deux repères (point gravé) de l'émetteur et du récepteur sont en vis-à-vis, s'il y a reconnaissance du code, les contacts NO se ferment et la ligne auxiliaire s'ouvre et la led s'allume. Si le code n'est pas reconnu ou si l'alignement n'est pas réalisé, la led s'éteint, les contacts restent ouverts et la ligne auxiliaire se ferme. Afin d'éviter la détérioration mécanique des éléments, il est conseillé de laisser une distance de 1mm minimum entre les deux éléments ; la détection s'effectue à une distance de 6mm. Détection à travers une paroi en inox ou polycarbonate de 4mm.

Remarque

Toute installation de sécurité doit être vérifiée périodiquement. Notre équipe d'ingénieurs se tient à votre disposition pour répondre à vos questions et analyser toute demande particulière (étude, fabrication spécifique...).

4. Câblage : 7SSR24V & 7SSR-HYG-MKT

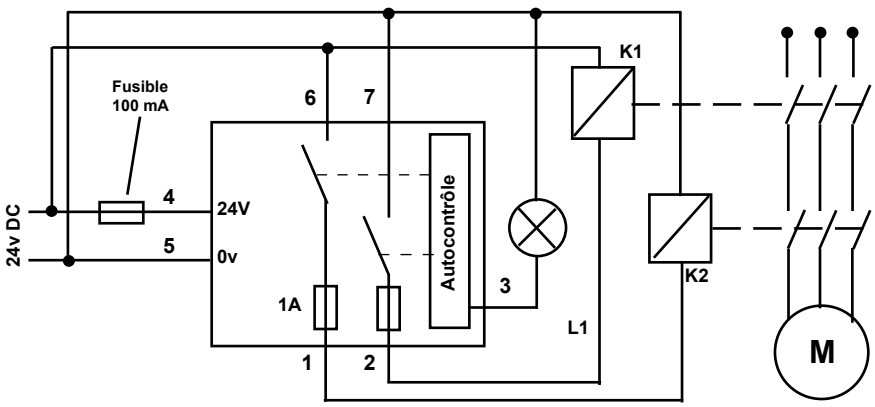

1 Blanc
2 Brun
3 Vert
4 Jaune
5 Gris
6 Rose
7 Bleu
8 Rouge (nc)

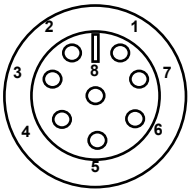

Connecteur MKT A

5. Instructions de montage

a) Percer les trous du support de montage à Φ=30.5 mm
b) Fixer le capteur à l'aide des 2 écrous fournis (7SSR24V) / 1 écrous fournis (7SSR-HYG-MKT)
c) Aligner les repères "émetteur" et "récepteur" puis serrer les écrous
d) Une fois la porte ou carter fermé, la distance entre l'émetteur et le récepteur doit être au minimum de 1 mm. Ce produit ne doit jamais servir de butée mécanique
e) Notre produit peut être rendu invisible, derrière une paroi (inox, alu) de 3 mm d'épaisseur maximum. Dans ce cas le capteur est vissé directement dans le profilé, préalablement taraudé M30x1.5.
f) Le rayon de courbure du câble doit être supérieur à 50 mm

7SSR24V & 7SSR-HYG-MKT
Capteur de sécurité pour protecteur de machine dangereuse en environnement sévère et hygiénique (agroalimentaire, cosmétique, pharmaceutique, chimique)

6. Caractéristiques principales :

Alimentation	24V dc - 15% +10%	
Courant consommation	45mA	
Portée/ Hystérésis	6mm / 2mm	
Protection des lignes	1A Fusible rapide	
Contacts de sortie - Courant min	48V / 1A cos Φ=1 - 5V / 10mA	
Contacts auxiliaire	PNP 1A	
Protection	face : IP 69K, arrière : IP 67	
Température	-25 °C / +60 °C	
Matière - Choc - Vibration	INOX 316L - 10G - 10 à 55 Hz /1,5 mm	
Dimensions Lxlxh 7SSR24V	Emetteur M30 x 26 mm	Récepteur M30 x 39 mm
Poids 7SSR24V	Emetteur : 65g	Récepteur : 95g
Poids 7SSR-HYG-MKT	Emetteur : 75g	Récepteur : MKT220 : 320g Récepteur : MKT50 : 210g

7SSR24V & 7SSR-HYG-MKT
Capteur de sécurité pour protecteur de machine dangereuse en environnement sévère et hygiénique (agroalimentaire, cosmétique, pharmaceutique, chimique)

7. Dimensions récepteur / Dimensions émetteur : 7SSR-HYG-MKT

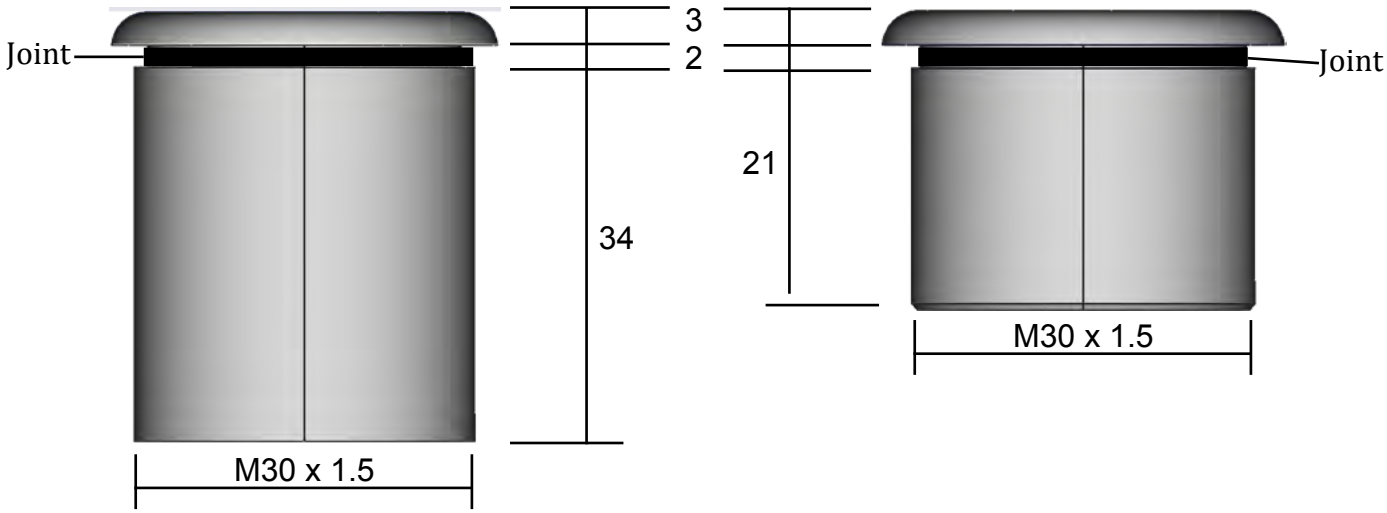

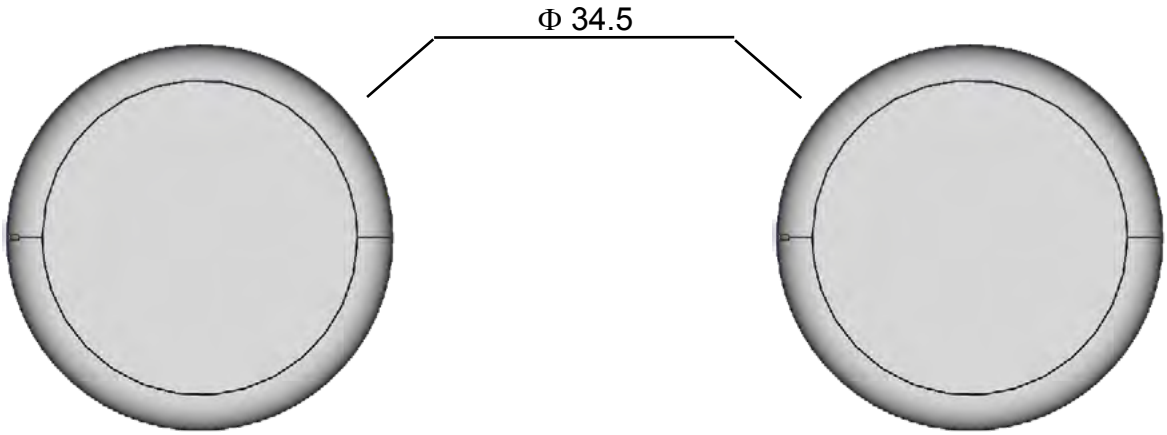

7.1. Dimensions récepteur / Dimensions émetteur : 7SSR24V

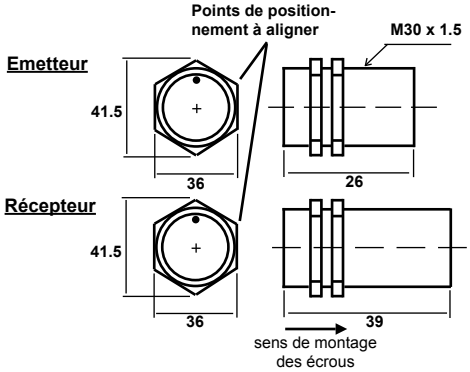

Mise en série automatique des capteurs de sécurité avec conservation du PL

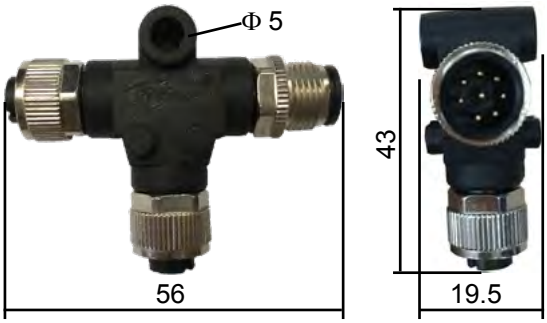

INNOVATION POUR UNE CONNEXION SIMPLE, RAPIDE ET ECONOMIQUE
pour la mise en série des capteurs de sécurité des protecteurs mobiles de machines dangereuses

11. Domaine d'application du T-Splitter

- Système de connexion M12 pour mise en série automatique des contacts de sécurité et regroupement des sorties de diagnostic, des capteurs de sécurité de la marque COMITRONIC-BTI
- Les produits à connecter sont ceux qui portent la mention "Connecteur MKT de type A"

12. Liste des capteurs de sécurité " MKT type A " pour protecteurs de machines (non exhaustive)

AMX5-MKT
ANATOM78S-MKT
AMX5-485-S/D
ANATOM-M18-HYG-MKT
XORF-SAT
ANATOM78S-485-MKT220
7SSR-HYG-MKT
BOSTER-HYG-MKT
EPINUS4K-MKT
HYGTECH-AV/AR-MKT