Mechanisch-digitale Positionsanzeigen DA02
besonders kleine Bauform

Profil

- ultrakleine Bauform
- Hohlwelle max. Ø 10 mm
- minimaler Achsstand 19 mm
- Zählwerk für „mm“ oder „inch“ auslegbar
- optional mit Edelstahl-Antriebswelle

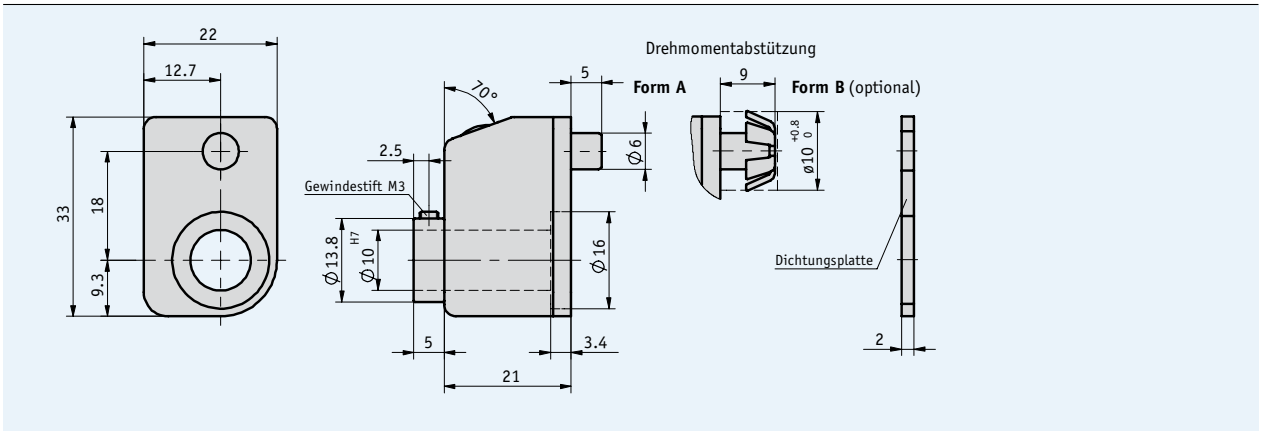

Mechanische Daten

Merkmal	Technische Daten	Ergänzung
Zählwerk	3 Dekaden	
Ziffernhöhe	ca. 4 mm	
Gehäuse	Kunststoff, verstärkt	
Gewicht	0.02 kg	
Umgebungstemperatur	max. +80 °C	

Max. Drehzahl

Anzeige nach 1. Umdrehung	**max. Drehzahl** (min^{-1})
010	500 *(1.500)*
015	500 *(1.000)*
020	500 *(750)*
025	500 *(600)*
030	500
040	375
050	300
060	250
080	180
100	150

$$\text{Formel für max. Drehzahl} = \frac{15.000}{\text{Anzeige nach 1. Umdrehung}}$$

Drehzahlen >500 min^{-1} dürfen nur kurzzeitig betrieben werden.

Bestellung

Ausführung

Anzeige	Einbaulage				Zählrichtung
1 2 3	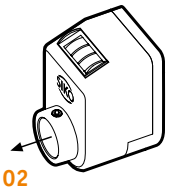 02	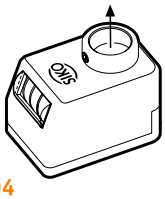 04	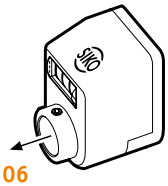 06	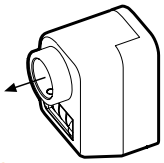 07	

Hinweis: Hervorhebungen in Orange sind Bestellmerkmale.

Bestelltabelle

Merkmal	Bestelldaten		Spezifikation	Ergänzung
Ausführung/Einbaulage	...	A	02, 04, 06, 07	siehe Ikonen zur Einbaulage
Anzeige nach 1. Umdrehung	...	B	7/5, 10, 12/5, 15, 17/5, 20, 25, 30, 40, 50, 60, 80, 100	/5 = nicht angezeigter rechnerischer Wert
			andere auf Anfrage	
Kommastelle	0	C	0 = 000	
	1		1 = 00.0	
	2		2 = 0.00	
Zählrichtung = steigende Werte	i	D	im Uhrzeigersinn	
	e		gegen Uhrzeigersinn	
Hohlwelle/Durchmesser in mm	10	E	Ø 10 mm	
	...		VA10	Edelstahl
	...		RH6, RH7, RH8	Reduzierhülse
Gehäusefarbe	0	F	orange RAL 2004	
	S		schwarz	

Bestellschlüssel

DA02 - [ ] - [ ] - [ ] - [ ] - [ ] - [ ] - [A]
A B C D E F

Lieferumfang: DA02

Zubehör finden Sie:
Reduzierhülsen *Seite 110*

Weitere Informationen finden Sie:
allgemeine Informationen und Einsatzbereiche *Seite 8 ff*

Technische Änderungen vorbehalten 01/2011