DÉTECTEUR PHOTOÉLECTRIQUE
TRANSPARENT REFLEX
TRU-C23PA-TM

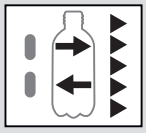

1’200 mm

- ✓ Technologie UV
- ✓ Optique à autocollimation
- ✓ Filtre polariseur
- ✓ IO-Link
- ✓ Réglage de la sensibilité via Teach ou IO-Link
- ✓ Boîtier miniature

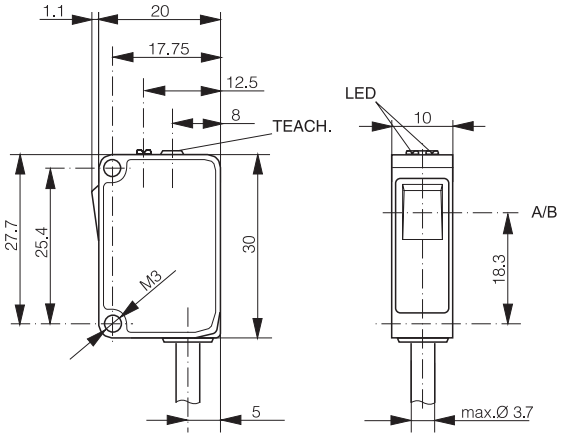

A: axe de l’émetteur B: axe du récepteur

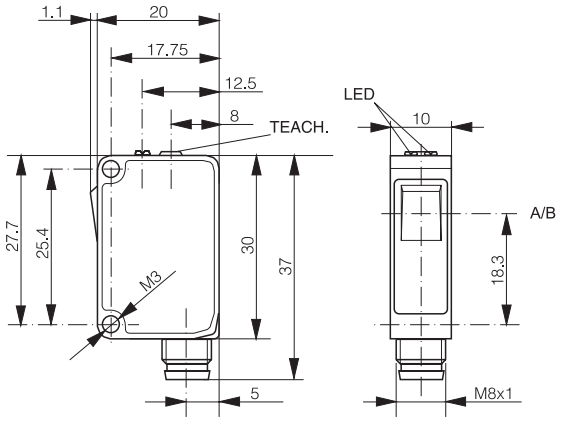

A: axe de l’émetteur B: axe du récepteur

DONNÉES OPTIQUES		INTERFACE	
Domaine de détection typ. max.	0...1’200 mm[1]	Réglage sensibilité	40...1’200 mm, teach ou IO-Link
Domaine de fonctionnement	0...1’000 mm[1]	Indicateur LED, vert	Réserve de fontionnement
Source lumineuse	LED, UV 275 nm, Risque Groupe 1[2]	Indicateur LED, jaune	Etat de détection
Taille tache lumineuse (distance)	8x12 mm² (0.1 m)/24x36 mm² (0.5 m)	IO-Link	✓
Filtre polarisateur	✓		

[1]Réflecteur de référence LXU-0000-084
[2]Selon EN 62471

DONNÉES ÉLECTRIQUES		DONNÉES MÉCANIQUES	
Tension d’alimentation (Ub)	15...30 VDC	Indice de protection	IP67
Ondulation résiduelle	≤ 10 Vpp	Temp. ambiante d’utilisation	-25...+65°C
Courant de sortie	≤ 100 mA	Chocs et vibrations	IEC 60947-5-2
Tension de sortie haut/bas (PNP)	≤ (Ub-2.0 V)/ approx. 0 V	Poids (version connecteur)	5 g
Tension de sortie haut/bas (NPN)	Approx. Ub/ ≤ 2.0 V	Poids (version câble)	41 g
Consommation (hors charge)	≤ 15 mA	Matériau du boîtier	ABS
Temps de réponse	≤ 500 µs (normal)/≤ 1 ms/≤ 200 µs	Matériau de la fenêtre	PMMA
Fréquence de commutation	≤ 1 kHz (normal)/≤ 500 Hz/≤ 2.5 kHz	Câble de raccordement	PVC, 2 m, 4 fils
Protection contre les courts-circuits	✓	Type de connecteur	M8 4 pins
Protection contre les inversions	✓		

[1]Par défaut, mode “Normal”. Modes “Fine” et “Fast” sélectionnables via IO-Link.

DOMAINE DE DÉTECTION

Cible	Domaine de fonctionnement	Domaine de détection typ. max.
LXU-0000-084	0...1’000 mm	0...1’200 mm

RÉSERVE DE FONCTIONNEMENT

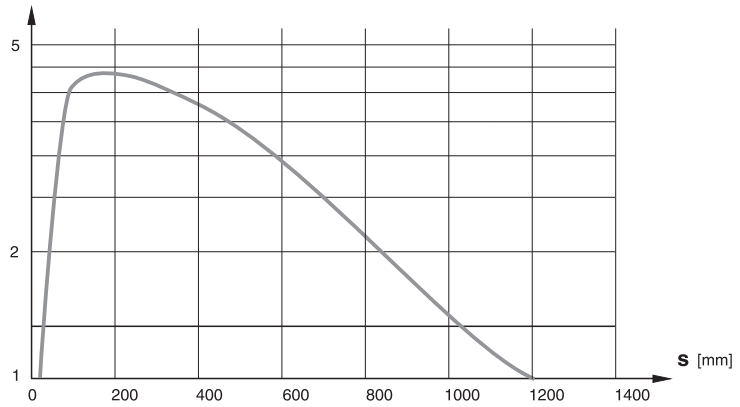

FONCTIONNALITÉS IO-LINK

Version IO-Link	1.0
Mode SIO	Disponible
Process data	Etat de détection et alarme stabilité
Baudrate	COM2 (38.4 kBaud)
Fonctions spéciales	Configuration sortie, temporisation
	sortie, sensibilité,
	mode du capteur, compteur de
	détections, flags d’erreur,
	température max. et actuelle du
	capteur

Les spécifications IO-Link et les fichiers IODD peuvent être téléchargés depuis www.contrinex.com (onglet Télécharger)

SORTIE ALARME DE STABILITÉ (A2)

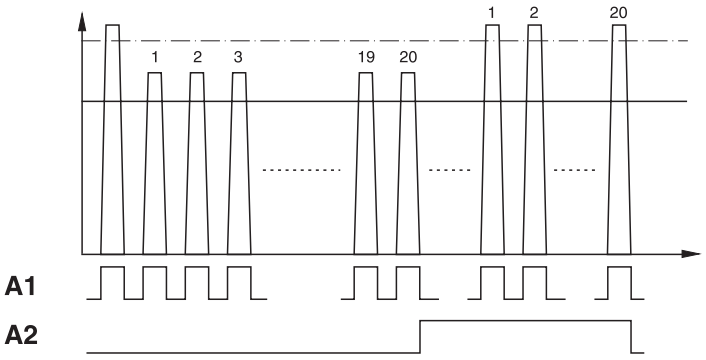

SCHÉMA DE RACCORDEMENT

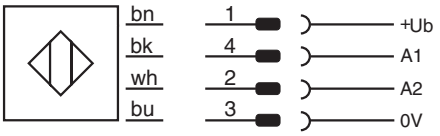

ATTRIBUTION DES PINS

M8

TYPES DISPONIBLES

Numéro d’article	Désignation	Polarité	Raccordement	Sortie (A1)	Sortie (A2)
620 600 312	TRU-C23PA-TMK-603	PNP	PVC, 2 m, 4 fils	En réception/IO-Link	Sans réception
620 600 313	TRU-C23PA-TMK-60D	PNP	PVC, 2 m, 4 fils	Sans réception/IO-Link	Alarme de stabilité
620 600 314	TRU-C23PA-TMK-101	NPN	PVC, 2 m, 4 fils	En réception	Sans réception
620 600 315	TRU-C23PA-TMK-10B	NPN	PVC, 2 m, 4 fils	Sans réception	Alarme de stabilité
620 600 316	TRU-C23PA-TMS-603	PNP	Connecteur M8 4 pins	En réception/IO-Link	Sans réception
620 600 317	TRU-C23PA-TMS-60D	PNP	Connecteur M8 4 pins	Sans réception/IO-Link	Alarme de stabilité
620 600 318	TRU-C23PA-TMS-101	NPN	Connecteur M8 4 pins	En réception	Sans réception
620 600 319	TRU-C23PA-TMS-10B	NPN	Connecteur M8 4 pins	Sans réception	Alarme de stabilité

Remarque: la présence d’un suffixe supplémentaire indique une version révisée ou une version spéciale.

Les exploitants des produits que nous fournissons sont tenus d’assurer des mesures adéquates de protection des personnes. L’utilisation de nos appareils dans des applications comportant un risque possible pour la sécurité des personnes n’est admissible que si l’exploitant observe et met en œuvre des mesures séparées, appropriées et nécessaires pour la protection des personnes et des machines. Sous réserve de modifications et de possibilités de livraison.

ISOTRON SYSTEMS

NL: Isotron Systems B.V.
Afrikalaan 21-23
5232 BD 's-Hertogenbosch
Tel: +31(0)73 639 16 39
www.isotron.eu / info@isotron.eu

BE & LX: Isotron Systems BVBA
Antwerpse Steenweg 45
B-2830 Willebroek
Tel: +32(0)3 450 70 45
www.isotron.eu / info@isotron.eu